パウダーの補給方法

メンテナンス動画

1 扉を開ける

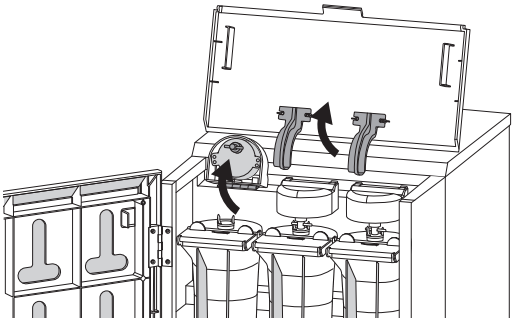

本体扉を開けて、本体フタとキャニスタモーターを上側に上げます。

注意

パウダーが湿気を帯びないように中板を温めています。
触るとやけどをする恐れがありますのでご注意ください。

2 パウダーをキャニスタの中に入れる

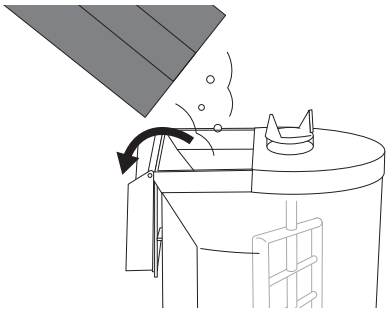

キャニスタのフタを開けパウダーをこぼさないようにキャニスタの中に入れます。

※ご使用されるパウダーに関してはお買い上げの販売店にお問い合わせ下さい。

3 キャニスタ上部の軸を半時計回りに指で回す

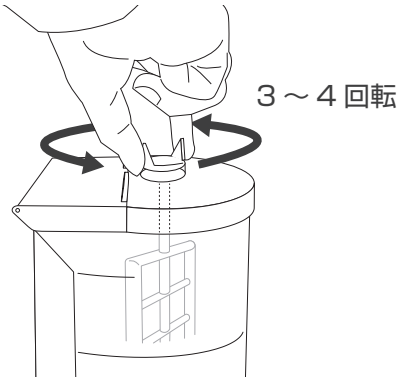

キャニスタのフタを閉め、ミキシングボウルの中にパウダーが落ちるまでキャニスタ上部の軸を反時計回りに指で3～4回転程回してください。（キャニスタの中が空の時はパウダーがキャニスタの先端部分まで入らない場合がある為。）

※パウダーの粒子が細かくて重い場合、キャニスタモーターが回らずにコンコンコンと異音がすることがあります。その場合はキャニスタ内のパウダーを減らしてください。

4 キャニスタモーターと本体フタを下げる

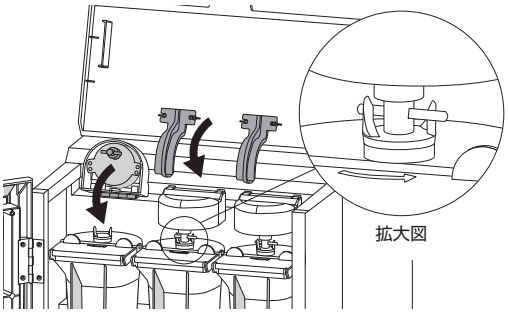

この時、左図のようにモーターの軸がキャニスタの軸とかみ合うようにキャニスタの軸を回してください。